FILTERMIST

Part of Absolent
Air Care Group

Ölnebelabscheider

Weltweit führende Hersteller vertrauen uns seit 1969

Filtermist-Geräte entfernen effizient Öl- und Kühlmittelnebel, Rauch und Dampf bei Tausenden von Produktionsvorgängen auf der ganzen Welt.

Kompakt | Geräuscharm | Effizient

Schützen Sie Ihre Mitarbeiter
Saubere, sichere und produktivere Produktionsstätten

www.filtermist.de

Alle neuen Ölnebelabscheider von Filtermist werden mit einer kostenlosen 5-jährigen Garantie ausgeliefert. Bitte besuchen Sie www.filtermist.de, um mehr zu erfahren.

5 JÄHRIGEN GARANTIE

FILTERMIST

S SERIE

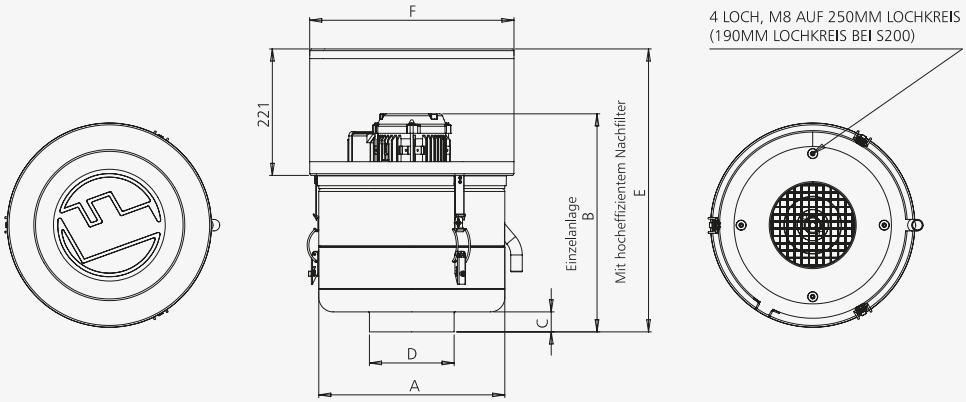

Die kompakte S-Serie mit einem Luftdurchsatz von 180 m³/h bis 950 m³/h

Modell	Luftdurchsatz m³/hr	Motor [1]		A mm	B mm	C mm	D mm	E mm	F mm	Gewicht kg	Geräuschpegel [2] dBA
S200	180 @ 50Hz 215 @ 60Hz	0.18kW 50Hz 200v, 220v, 380v, 400v	0.18kW 60Hz 200v, 220v, 230v, 440v, 460v, 480v	260	302	30	73	423.50	324	11.85	62
S400	425 @ 50Hz 500 @ 60Hz	0.55kW 50Hz 200v, 220v, 380v, 400v	0.55kW 60Hz 200v, 220v, 230v, 440v, 460v, 480v	325	374	35	148	494.50	357	16.85	65
S800	800 @ 50Hz 950 @ 60HZ	0.55kW 50Hz 200v, 220v, 380v, 400v	0.55kW 60Hz 200v, 220v, 230v, 440v, 460v, 480v	325	427	35	148	543.50	357	17.85	67

FX SERIE

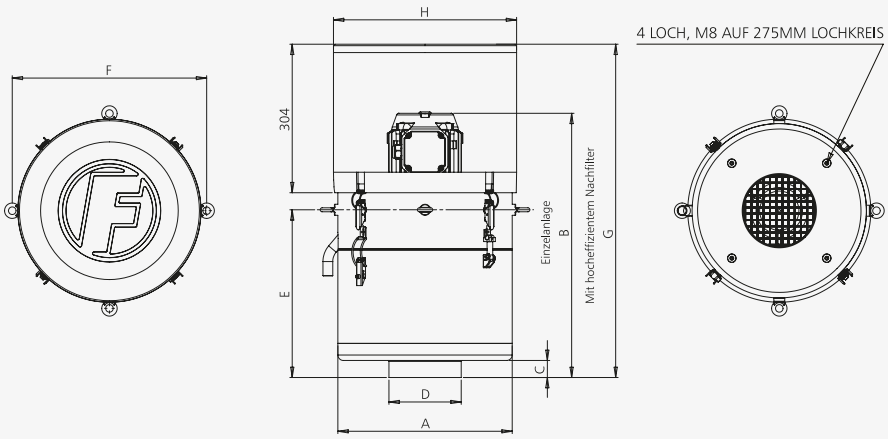

Die FX-Serie von Filtermist umfasst vier Modelle mit einem Luftdurchsatz von 1250 m³/h bis 2750 m³/h

EFFIZIENZ WELTWEIT IE3 MOTOR

Modell	Luftdurchsatz m³/hr	Motor [1]		A mm	B mm	C mm	D mm	E mm	F mm	G mm	H mm	Gewicht kg	Geräuschpegel [2] dBA
FX4002	1250 @ 50Hz 1500 @ 60Hz	1.1kW 50Hz 200v, 220v, 380v, 400v	1.1kW 60Hz 200v, 220v, 230v, 440v, 460v, 480v	357	532	35	148	309	398	682.50	375	28.8	70
FX5002	1675 @ 50Hz 2000 @ 60Hz	1.5kW 50Hz 200v, 220v, 380v, 400v	1.5kW 60Hz 200v, 220v, 230v, 440v, 460v, 480v	357	613	35	198	398	398	751.50	375	35.3	71
FX6002	2000 @ 50Hz 2400 @ 60Hz	2.2kW 50Hz 200v, 220v, 380v, 400v	2.2kW 60Hz 220v, 230v, 440v, 460v, 480v	438	642	35	198	485	485	805.50	456	41.4	73
FX7002	2750 @ 50Hz	2.2kW 50Hz 200v, 220v, 380v, 400v	nicht verfügbar	438	642	35	198	485	485	805.50	456	41.4	73

Gründe für den Einsatz von Filtermist-Geräten

- Ölnebel ist gesundheitsschädlich.
- Am Boden verursacht Ölnebel Rutschgefahr und kann elektrische Schaltanlagen beschädigen.
- Ölnebel kann zu Ablagerungen in Lüftungsrohren führen und damit einen Brand auslösen.
- Weltweit werden die Gesetze und Vorschriften immer strenger.
- Durch die Rückgewinnung sauberer Luft für die Produktionsstätte sparen Filtermist-Geräte Energie und Heizkosten.
- Kein Ersatz teurer Filtermedien und damit geringe Wartungskosten.

Funktionsweise der Filtermist-Geräte ►

1. Ölnebel wird an der Quelle beseitigt
2. Ölnebel wird durch Zentrifugalkraft aus der Luft entfernt.
3. Sauberes Öl wird zur Maschine zurückgeführt.
4. Saubere Luft wird an den Arbeitsplatz zurückgeführt.
5. Mithilfe eines aufsteckbaren Nachfilters können Sie Rauch und Dampf entfernen und den Abscheidegrad erhöhen.

Eine gelochte Filtertrommel mit vier speziell entwickelten Flügelblättern dreht sich mit hoher Geschwindigkeit.

Der Ölnebel wird in die Trommel gesaugt, trifft dort mit hoher Geschwindigkeit auf die Flügelblätter und strömt dort zusammen. Spezielle Trommelbeläge unterstützen den Koaleszenzprozess: Sie filtern vereinzelte Festpartikel heraus und mindern die Geräuschentwicklung.

Zentrifugalkräfte drücken das Öl an die Außenwand des Gerätes, wo es zur Wiederverwendung oder Sammlung zurück zur Maschine abfließt. Saubere Luft strömt oben aus dem Gerät in die Werksräume.

Bewährte Erfahrung ►

Der britische Hersteller Filtermist Ltd bietet seit 1969 effektive Absaugsysteme für Öl- und Emulsionsnebel an.

Filtermist hat mit staatlichen Forschungsinstituten und Maschinenherstellern aus aller Welt zusammengearbeitet und das weltweit bekannteste und meistverwendete System zur Ölnebelabscheidung entwickelt. Filtermist-Geräte kommen in unzähligen Anwendungen zum Einsatz – von hochpräzisen CNC-Bearbeitungszentren bis hin zu traditionellen offenen Schleifmaschinen.

Filtermist ist der Industriestandard in Luftfahrt und Automobilindustrie, Lebensmittelverarbeitung und Herstellung von Medizingeräten.

Die Geräte sind in Baustahl und rostfreiem Stahl mit Dutzenden von Zubehörteilen für die Installation erhältlich. So sind maßgeschneiderte Lösungen für fast jedes Ölnebelproblem möglich.

Filtermist-Geräte werden von weltweit führenden Herstellern eingesetzt, um Menschen vor schädlichen Ölnebel-Partikeln in der Luft zu schützen.

Lokaler Kundendienst in mehr als 60 Ländern weltweit

Montageoptionen

Direktmontage

Dank der kompakten und leichten Bauart können Sie Filtermist-Geräte direkt auf gekapselte Werkzeugmaschinen montieren, sparen so wertvolle Bodenfläche und machen zusätzliche Halterungen überflüssig.

Werkzeugmaschinenständer

Diese vielseitigen Ständer sind für eine Direktmontage auf einer Werkzeugmaschine ausgelegt, um wichtige Bodenfläche zu sparen. Bei jeder Installation berücksichtigen wir Einsatzort, Anwendung, Zugang für Wartungsarbeiten und Größe der Einheit. Werkzeugmaschinenständer sind für Geräte der S- und FX-Serie erhältlich.

Bodenständer

Der ausfahrbare Filtermist-Bodenständer wird für einen leichten Transport in Einzelteilen geliefert. Die Ständerhöhe ist voll verstellbar, und die Grundplatte ist zum Verschrauben am Werkstattboden vorgebohrt. Die Ständer sind für die S-und FX-Serie mit maßgeschneiderten Befestigungen ausgestattet und gewährleisten eine sichere Gerätemontage.

Außerdem bietet Filtermist einen robusten niedrigen Ständer für die einfache Ausführung von Wartungsarbeiten.

S FUSION & FX FUSION

Kompakte Ölnebelabscheider

Eine kompakte und kosteneffiziente Lösung, die kleinste Schneidölnebel-Teilchen aus der Luft von Produktionsräumen entfernt.

S Fusion und FX Fusion beseitigen Kleinstpartikel, welche bei der Kühlung mit reinem Öl entstehen. Synthetisches Hightech-Filtermaterial mit einem Drainage-Effekt und Filtermists bewährte Zentrifugal-Technologie werden miteinander kombiniert. Diese Kombination bietet Ihnen eine kosteneffiziente Alternative zu anderen Produkten, welche im Bereich der Hochdruck-Kühlmittel eingesetzt werden.

- Kompakt
- Effizient
- Kostengünstig
- Selbstentleerend
- Langlebig
- Patentiertes Absaugsystem

Passende Hochdruck-Lösung für Schneidöl

Zubehör

Das Filtermist-System wird durch ein umfassendes Zubehör-Angebot ergänzt, das auf Ihre Anlage zugeschnitten ist.

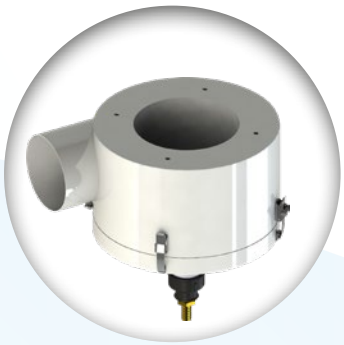

Kompakter Zyklonabscheider

Filtermist-Zyklonabscheider sollen Staub und Späne sammeln, ehe diese in das Filtermist-Gerät eintreten.

Das System wird am Einlauf des Filtermist-Geräts befestigt, und die verschmutzte Luft strömt hindurch. Im Niederdruckbereich des Abscheiders fallen die schwereren Partikel auf den Boden, wo sie leicht zu entfernen sind.

Ohne die Leistung des Geräts zu beeinträchtigen, hat Filtermist den Zyklonabscheider zu einem kürzeren System weiterentwickelt, das die kompakten Absaugeinheiten ergänzt.

Nachfilter

Die Nachfilter sind zur Entfernung von Ölrauch und Feinnebel-Restpartikeln aller Art ausgelegt. Sie ergänzen die Filtermist-Geräte in Anwendungen, die eine Abgas-Endreinigung vor der Rückführung in die Produktionsräume benötigen.

Zwei Typen von Hochleistungs-Nachfiltern sind erhältlich: F8 und H13. Ihre Filtereffizienz ist hoch: sie erreichen Abscheidegrade bis 99,95 %.

Fusion-Filter

S Fusion Nachfilter sind kompatibel mit dem S400/ S800 und FX Fusion Nachfilter sind kompatibel mit allen Filtereinheiten der FX-Serie (bitte beachten Sie, dass ein separater Adapter benötigt wird, um den FX Fusion Nachfilter auf dem FX6002/FX7002 zu installieren)

MONITOR

Die F-Monitor Überwachungssysteme nutzen ein weltweit anerkanntes LED-Ampelsystem, um den Maschinenbediener zu warnen, wenn die Filtermist-Einheit gewartet werden muss.

Alle F-Monitor Versionen können bei allen Filtermist Anlagen nachgerüstet werden und werden als optionales Zubehör angeboten.

Bitte besuchen Sie www.filtermist.de um mehr über den F-Monitor zu erfahren.

Wartungs-Sets

Filtermist bietet eine Reihe leicht zu montierender, preisgünstiger Service- und Wartungs-Sets. Filtermist-Ersatzteile, wie die Trommelbeläge mit exklusiver Fasertechnologie, sind speziell für einen durchgehend effizienten und sicheren Betrieb ausgelegt.

Mit neuester Filtertechnologie sorgen die Original-Filtermist-Beläge für eine größere Oberfläche, an der sich größere Mengen an Ölnebel sammeln lassen.

Verwenden Sie stets Original-Ersatzteile von Filtermist, um zu gewährleisten, dass Ihr Ölnebelabscheider seine optimale Leistung beibehält.

www.filtermist.de

FILTERMIST

Effiziente Ölnebelentfernung

Bewährte Zuverlässigkeit seit 1969

EDM / Funkenerosion

Schleifen

Bearbeitungszentren

Industriesägen

Lebensmittelverarbeitung

Drehmaschinen

Waschen von Teilen

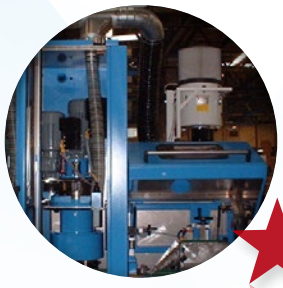

Spezieller Einsatzbereich

Unsere Kunden

ABB
AEG
Airbus Industrie
BAE Systems
Black & Decker
BMW
Borg Warner
Bosch
Caterpillar
Cincinnati Milacron
Daewoo
Dana Corporation
Doosan
Eaton Corporation
Fiat
Ford
GE
General Motors
Hardinge
Honda
Hyundai
Ingersoll Rand
John Deere
Kawasaki
Koyo
Lufthansa
Makino
Mercedes Benz
Mitsubishi
Nissan
NSK
Okuma
Panasonic
Philips
Peugeot
Renault
Rolls Royce
Samsung
Siemens
Timken
Toyota
TRW
Volkswagen
Yamazaki Mazak
Zanussi
Zeiss

Produktanfragen

E-Mail: sales@filtermist.de
Tel.: +49 (0) 23 24 / 9 77 87 -60

FILTERMIST Part of Absolent Air Care Group

www.filtermist.de

© 2024 Filtermist Limited

DE 4.3